# BARROW ISLAND LOAD-OUT JETTY

## PROYECTO DE INSTALACIONES DE DESCARGA DE MATERIALES

| | |
|---|---|
| **Nombre del Proyecto** | Barrow Island Load-Out Jetty |
| **Propietario del Proyecto** | Chevron Australia Pty Ltd |
| **Contratista General** | MMJV |
| **Ubicacion del Proyecto** | Western Australia |
| **Producto** | LSAW & SSAW Tubular Piles |
| **Toneladas totales** | 1,100 MT |
| **Año** | 2010 |

### INTRODUCCION

ESC entregó más de 1,100 toneladas de sistema de pared combinada a MMJV para la prestigiosa instalación de descarga de material de planta de GNL de Barrow Island en Australia Occidental. ESC completó la fabricación en sus instalaciones de China y Malasia. El diseño de King Pipe Pile también contenía un alcance de fabricación estructural para elevar las orejetas, los soportes de varillas de unión, las conexiones de corte y más.

ESC, en Malasia y China, construyó el sistema de pared combinada especialmente diseñado para la Planta de Descarga de Materiales de Planta de LNG (MOF) de Barrow Island. Esto forma parte del Proyecto Gorgon para Chevron Australia Pty Ltd. El GFM facilitará la descarga de los materiales y los componentes que se utilizarán para construir una importante instalación de procesamiento de GNL (Gas Natural Licuado) en la isla. Los campos de gas de Gorgon, frente a la costa noroeste de Australia Occidental (WA), contienen aproximadamente 40 billones de pies cúbicos de gas natural y este desarrollo representa actualmente el proyecto individual más grande en curso en el mundo.

El cliente de ESC fue MMJV, que es una empresa conjunta de proyecto específico creada por la unión de Marine and Civil Construction Pty Ltd de Australia y Murray & Roberts Marine de Sudáfrica.

Los aspectos únicos del proyecto fueron tratados por ESC a través del diálogo constante con MMJV y los Ingenieros Kellog Joint Venture de Chevron (KBR, JGC, Hatch y Clough). La evolución del diseño durante la construcción del proyecto requirió que la fabricación de ESC fuera muy dinámica y capaz de facilitar el cambio

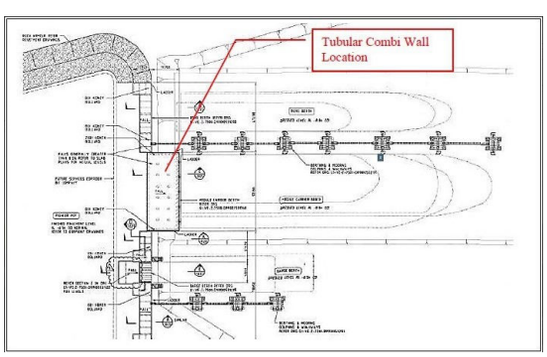


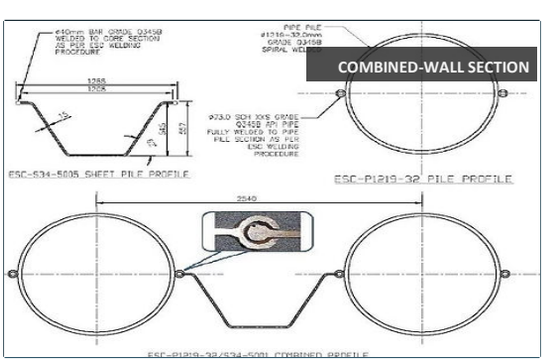

# FABRICACION DE TUBOS Y VIGAS

## ACTIVIDADES

FABRICACIÓN DE PILAS KING PIPE

HOJAS DE RELLENO

MANUFACTURING OF KING PIPE PILES

CONEXIÓN DE VARILLA DE AMARRE

CIZALLA

INSPECCION DE TUBOS FABRICADOS

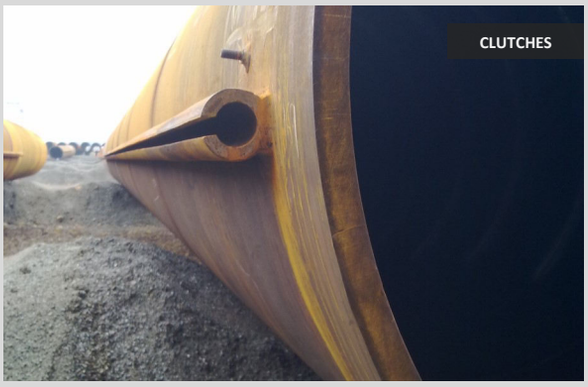
CLUTCHES

INSPECCION DE TUBOS FABRICADOS



Email: info@acerlum-esc.com
Website: www.acerlum-esc.com

ACERLUM Un afiliado de ESC GROUP MARUBENI ITOCHU STEEL

# PINTURA DE TUBERIAS

## ACTIVIDADES

TUBOS LISTOS PARA PINTAR

INSPECCION DE PINTURA

PRUEBA DE VACACIONES

PRUEBA DE VACACIONES

# EMBALAJE Y APILADO

# CARGA DE BUQUES

# INSTALACION EN EL SITIO

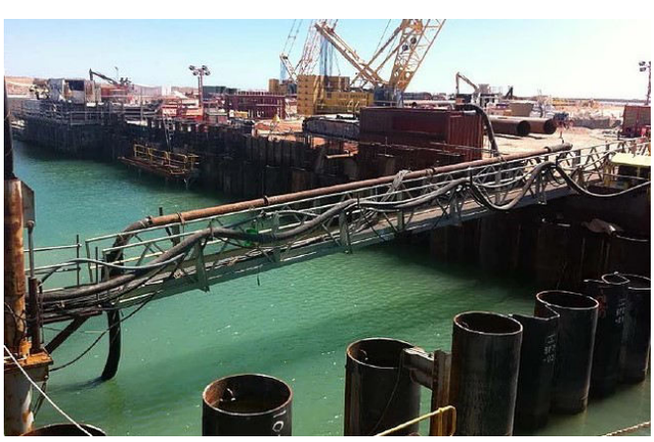

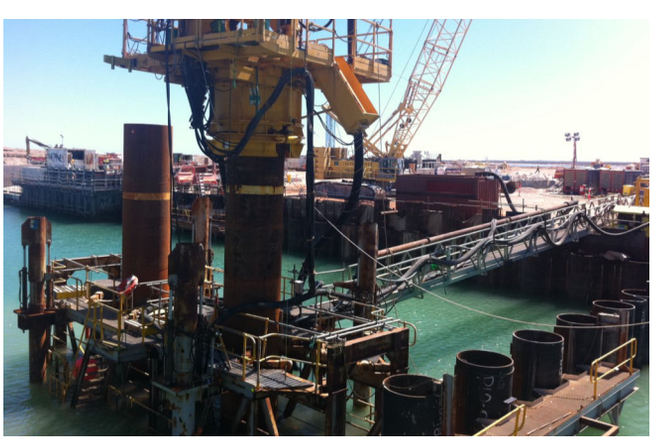



Email: info@acerlum-esc.com
Website: www.acerlum-esc.com